HUGEWAVE PUMP

BY JETCO

BOMBA DE DRENAJE SUMERGIBLE RSE

JETCO

RSE BOMBA DE DRENAJE SUMERGIBLE INTELIGENTE

Enfriamiento efectivo del motor debido al canal de descarga fundido como parte de la carcasa del motor, lo que permite que funcione con un nivel de agua bajo durante mucho tiempo.
Impulsor semiabierto fabricado en aleación de alto cromo.
La bomba puede funcionar automáticamente con un sistema de control inteligente integrado, lo que permite reducir los costos totales de energía.

Especificaciones

- Protección contra inversión de fase, asegurando la correcta rotación del impulsor;
- Proteja contra la fase abierta o el atasco del impulsor, evitando así daños accidentales;
- Detiene automáticamente la bomba en caso de sobrecarga, voltaje anormal y recuperación 5 minutos más tarde;
- La bomba deja de funcionar a alta temperatura y se reiniciará automáticamente después de enfriarse a la temperatura especificada;
- La altura del sensor de agua es ajustable para controlar el funcionamiento y la parada de la bomba;
- La bomba deja de funcionar dentro de los 60 s cuando el nivel del agua está por debajo de la sonda. Cuando el nivel del agua sube para hacer contacto con la sonda eléctrica, la bomba vuelve a funcionar;
- Evaluación rápida sobre el funcionamiento de la bomba y el historial de mal funcionamiento.

Especificaciones

- Capacidad: hasta 150m3/h
- Altura: hasta 50 metros
- Potencia: 1,5kW (2HP) a 11 kW (15HP)
- Alimentación: trifásica 220V ± 10%,60Hz
- Clase de aislamiento: F
- Clase de protección: IP68
- Temperatura del agua: hasta 40 ºC
- Máx. profundidad del agua: 25m

Aplicación

- Ingeniería civil
- Minas, canteras, mineral de carbón y lodos
- Plantas de tratamiento de aguas residuales
- Propósitos generales de bombeo
- Fluido de bombeo: lodos, lodos que contengan líquidos y/o bentonita

Funciones especiales bajo pedido

- Otros voltajes

Control automático

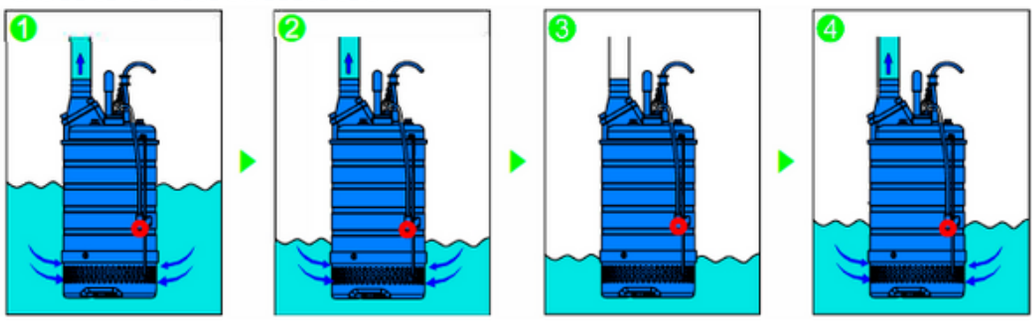

La bomba continúa funcionando mientras la sonda eléctrica permanece sumergida.

Cuando la superficie del agua cae por debajo de la sonda eléctrica, el temporizador comienza a contar aproximadamente un minuto.

La bomba se detiene aproximadamente un minuto después de que baja el nivel del agua.

Cuando el nivel del agua sube para hacer contacto con la sonda eléctrica, la bomba vuelve a funcionar.

ESTE PROCESO SE REPITE

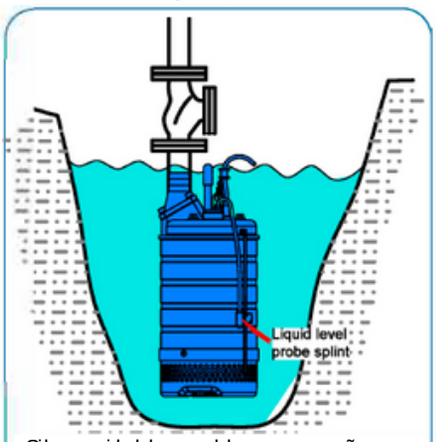

Si la capacidad de agua del pozo es pequeña, para evitar arranques frecuentes, se debe instalar una válvula de retención de bola de goma en la unión de salida. Mueva también el electrodo hacia arriba tanto como sea posible.

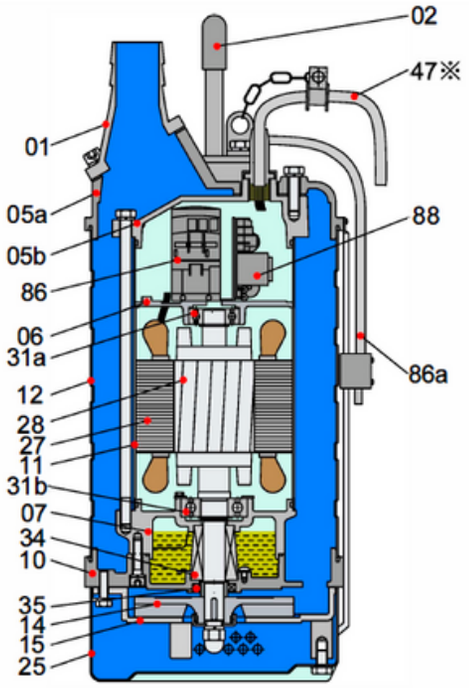

1.5-5.5kW

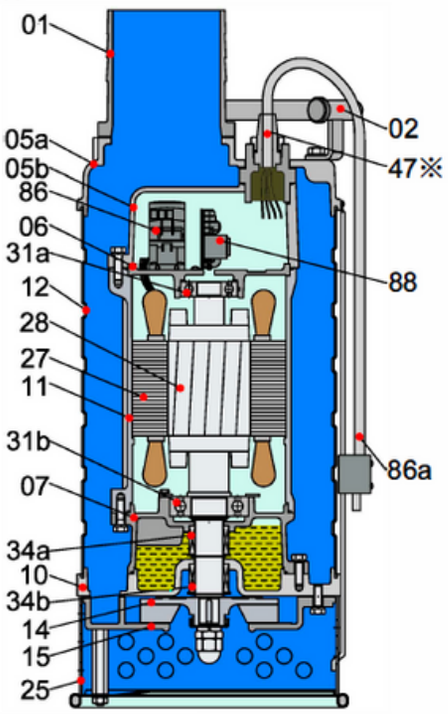

11kW

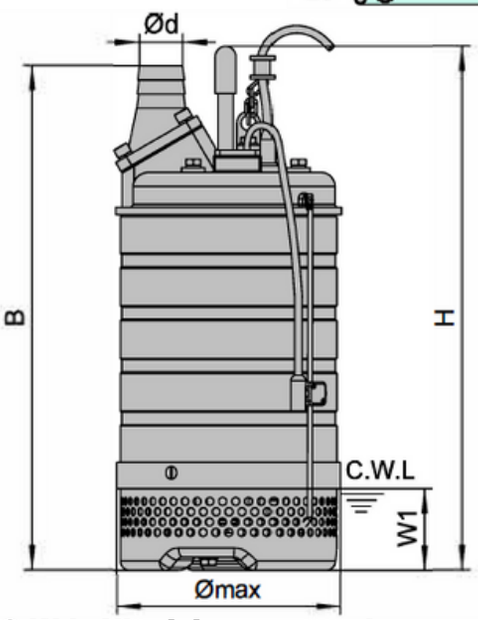

C.W.L: Nivel de agua corriente continuo

Materiales de construcción

Item	Parte	Material
01*	Hose coupling	Cast iron
01*	Handle	Rubber&steel
05a*	Upper cover	Cast iron
05b*	Upper cover	Cast iron
06	Up bearing house	Cast iron
07*	Bearing house	Cast iron
10*	Seal house	Cast iron
11	Motor casing	Stainless steel
12	Outer casing	AISI304SS
14*	Impeller	High chrome alloy
15*	Diffuser	Ductile iron
25*	Strainer	Steel
27	Stator	
28	Rotor	Shaft: AISI420SS
31a	Bearing	Ball bearing
31b	Bearing	Ball bearing
34	Mechanical seal	Sic-Sic/Carbon Sic(≥2.2kW) Sic-Sic/Sic-Sic(≥3.7kW)
35	Oil seal	
47	Cable	
86	AC Contactor	
86a	Water level sensor	
88	Controller block	

Item	Parte	Material
01*	Hose coupling	Cast iron
02*	Handle	Steel
05a*	Upper cover	Cast iron
05b*	Upper cover	Cast iron
06	Up bearing house	Cast iron
07*	Bearing house	Cast iron
10*	Seal house	Cast iron
11*	Motor casing	Cast iron
12	Outer casing	AISI304SS
14*	Impeller	High chrome alloy
15*	Diffuser	Ductile iron
25*	Strainer	Steel
27	Stator	
28	Rotor	Shaft: AISI420SS
31a	Bearing	Ball bearing
31b	Bearing	Ball bearing
34a	Mechanical seal	Sic-Sic
34b	Mechanical seal	Sic-Tc
35	Oil seal	
47	Cable	
86	AC Contactor	
86a	Water level sensor	
88	Controller block	

Dimensiones

Modelo	H	B	Ømax	W1
RSE 21.5	613	590	260	87
RSE 31.5	613	597	260	87
RSE 22.2	613	590	260	87
RSE 32.2	613	597	260	87
RSE 23.7	565	641	320	76
RSE 33.7	565	641	320	76
RSE 43.7	565	666	320	76

Modelo	H	B	Ømax	W1
RSE 35.5	605	681	320	76
RSE 45.5	605	706	320	76
RSE 47.5	772	882	375	142
RSE 67.5	772	882	375	142
RSE 411	817	927	375	142
RSE 611	817	927	375	142

B: la altura desde la parte inferior de la bomba hasta la salida
H: la altura desde la parte inferior de la bomba hasta la parte superior del mango

CURVAS DE DESEMPEÑO

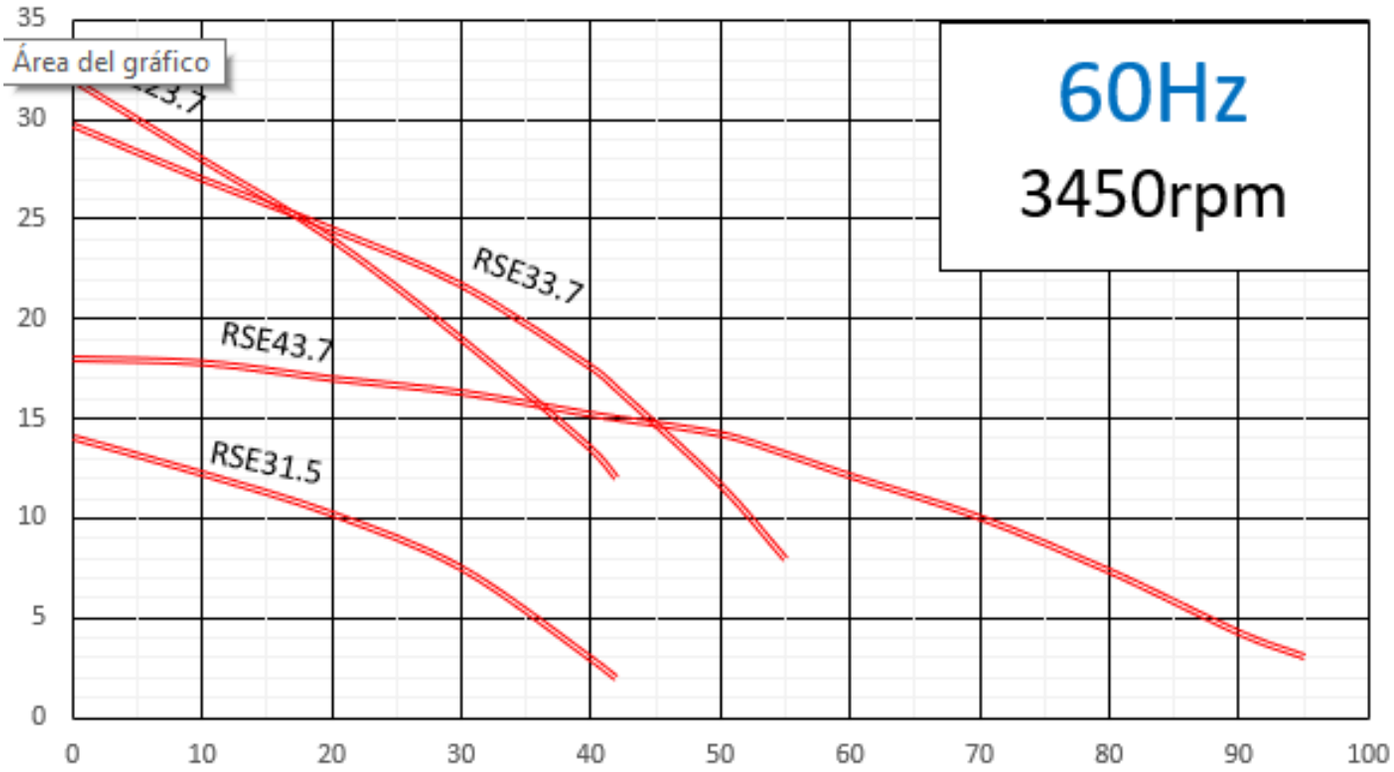

TABLA DE RENDIMIENTO

Modelos (60Hz)	Salida	Potencia del motor		Corriente nominal	Máx. capacidad		Cabeza máxima	Paso del impulsor	N.W	G.W	Dimensiones de emabalaje
	mm	kW	HP	A	m³/h	m³/min	m	mm	kg	kg	mm
RSE 21.5	50	1.5	2	3.5	27	0.45	22	8.5	39	43	690x270x315
RSE 31.5	80	1.5	2	3.5	42	0.70	14	8.5	39	43	690x270x315
RSE 22.2	50	2.2	3	5.1	31	0.52	26	8.5	42	46	690x270x315
RSE 32.2	80	2.2	3	5.1	47	0.92	19	8.5	42	46	690x270x315
RSE 23.7	50	3.7	5	8.0	42	0.70	32	8.5	60	6	730x320x345
RSE 33.7	80	3.7	5	8.0	57	0.95	31	8.5	60	66	730x320x345
RSE 43.7	100	3.7	5	8.0	95	1.58	18	8.5	61	67	730x320x345
RSE 35.5	80	5.5	7.5	11.6	69	1.15	38	8.5	68	74	770x320x345
RSE 45.5	100	5.5	7.5	11.6	105	1.75	23	8.5	71	75	770x320x345
RSE 47.5	100	7.5	10	15.4	84	1.40	40	11.5	116	129	965x395x455
RSE 67.5	150	7.5	10	15.4	130	2.17	31	19.5	133	142	965x395x455
RSE 411	100	11	15	22.5	89	1.48	50	11.5	119	129	975x395x455
RSE 611	150	11	15	22.5	150	2.5	36	19.5	134	157	975x395x455